iQ100
EU631BEF1E
design s fazetou vpředu
indukčný sklokeramický varný panel s ovládaním, 60 cm

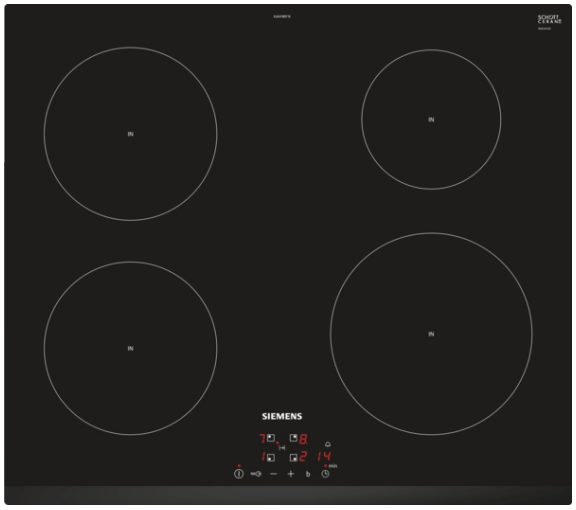

Indukčný varný panel s inovatívnymi funkciami pre väčšiu flexibilitu pri varení.

Výbava

Technické údaje

označenie produktového radu : varná doska ovládaním keramika
konštrukcia : zabudovateľný
zdroj el. energie : elektrický
počet varných zón, ktoré možno použiť súčasne : 4
rozmery niky (mm) : 51 x 560-560 x 490-500
šírka (mm) : 592
rozmery spotrebiča (mm) : 51 x 592 x 522
Hmotnosť netto (kg) : 11,0
hmotnosť brutto (kg) : 12,0
ukazovateľ zvyšného tepla : Separátne
umiestnenie ovládacieho panelu : vpredu
základný materiál povrchu : sklokeramika
materiál povrchu : čierna
aprobačné certifikáty : AENOR, CE
Dĺžka prívodného kábla (cm) : 110
EAN : 4242003716564
príkon (W) : 3700
napätie (V) : 220-240
frekvencia (Hz) : 50; 60

4 242003 716564

iQ100
EU631BEF1E
design s fazetou vpředu indukčný sklokeramický varný panel s ovládaním, 60 cm

Výbava

design:

- design s fazetou vpředu
- nová sklokeramika bez dekoru
- kruhové zóny

komfort:

- 4 indukčné varné zóny
- pripojovací kábel je súčasťou
- 17 výkonových stupňov
- timer - s funkciou vypnutia pre všetky zóny
  minutka (budík)

výkon a rozmer:

- varné zóny: 1 x Ø 180 mm, 1.8 kW (max. výkon 3.1 kW) indukčná varná zóna; 1 x Ø 180 mm, 1.8 kW (max. výkon 3.1 kW) indukčná varná zóna; 1 x Ø 145 mm, 1.4 kW (max. výkon 2.2 kW) indukčná varná zóna;1 x Ø 210 mm, 2.2 kW (max. výkon 3.7 kW) indukčná varná zóna

ekológia+bezpečnosť:

- funkcia ReStart
- funkcia quickStart
- rozpoznanie prítomnosti hrnca
  funkcia powerManagement - nastavenie max.príkonu varného panelu
  bezpečnostné vypínanie
  detská poistka
- 2-stupňový digitálny ukazovateľ zostatkového tepla pre každú varnú zónu
- ukazovateľ zvyškového tepla pre každú varnú zónu
- hlavný vypínač

profesionálna výbava:

- senzorové ovládanie touchControl +/- (easyTouch)

rýchlosť:

- powerBoost funkcia pre všetky indukčné varné zóny

rozmery:

- rozmery pre zabudovanie: 560 mm x 490 mm
- pripojovací kábel (1,1 M)
- ihneď na použitie - zástrčka "Schuko"
- minimálna hrúbka pracovnej dosky: 30 mm
- príkon: 3,7 kW

príslušenstvo:

iQ100
EU631BEF1E
design s fazetou vpředu indukčný sklokeramický varný panel s ovládaním, 60 cm

Rozmerové výkresy

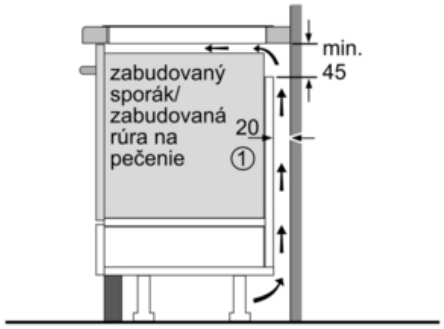

① Je potrebné počítať s vetracou štrbinou

rozmery v mm

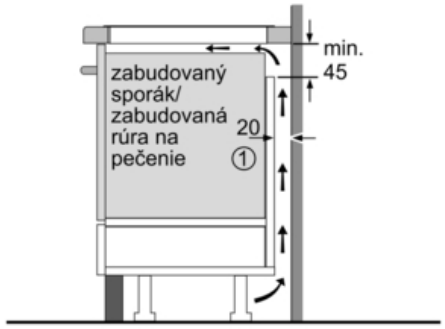

① Je potrebné počítať s vetracou štrbinou

rozmery v mm

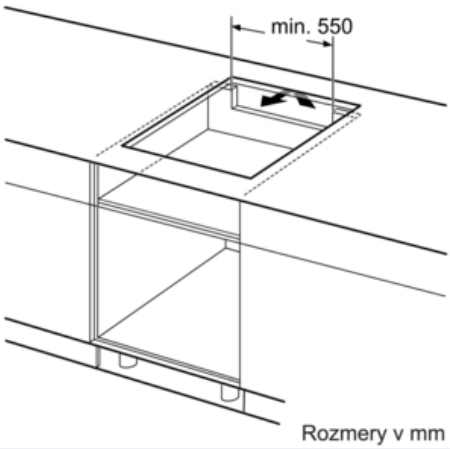

Rozmery v mm

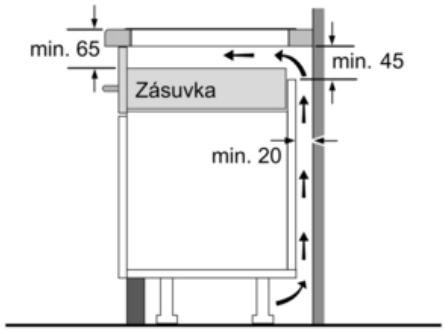

rozmery v mm

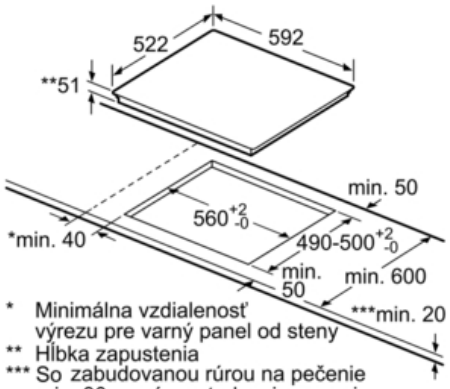

* Minimálna vzdialenosť výrezu pre varný panel od steny
** Hĺbka zapustenia
*** So zabudovanou rúrou na pečenie min. 30, v príp. potreby viac; pozri rozmerové požiadavky pre rúru na pečenie

rozmery v mm